ＪＶＳ

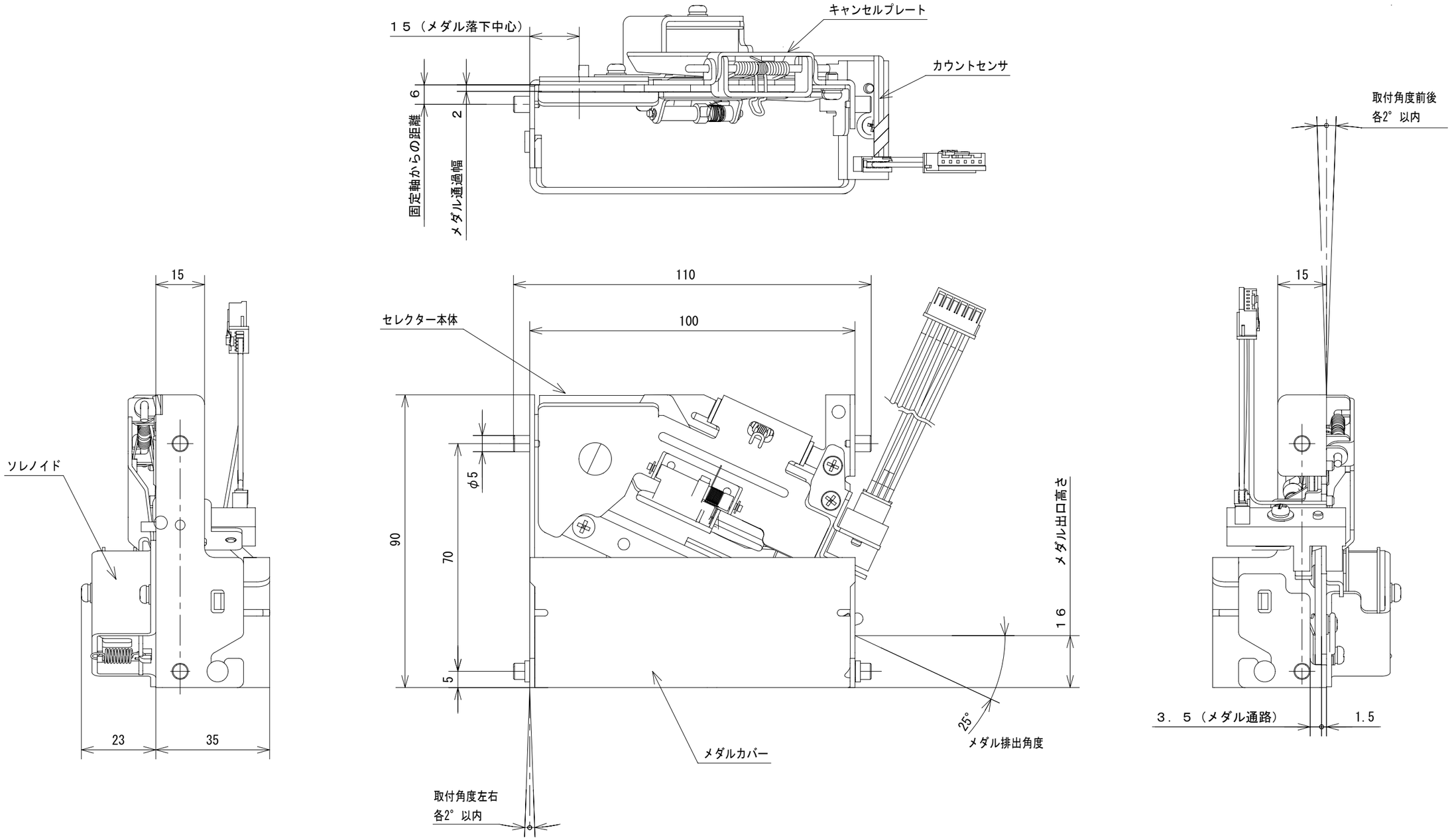
１５（メダル落下中心）
キャンセルプレート
カウントセンサ
6
2
固定軸からの距離
メダル通過幅
取付角度前後
各2°以内
15
110
100
セレクター本体
ソレノイド
φ5
90
70
5
メダル出口高さ
１６
25°
メダル排出角度
メダルカバー
取付角度左右
各2°以内
23
35
15
３．５（メダル通路）
1.5